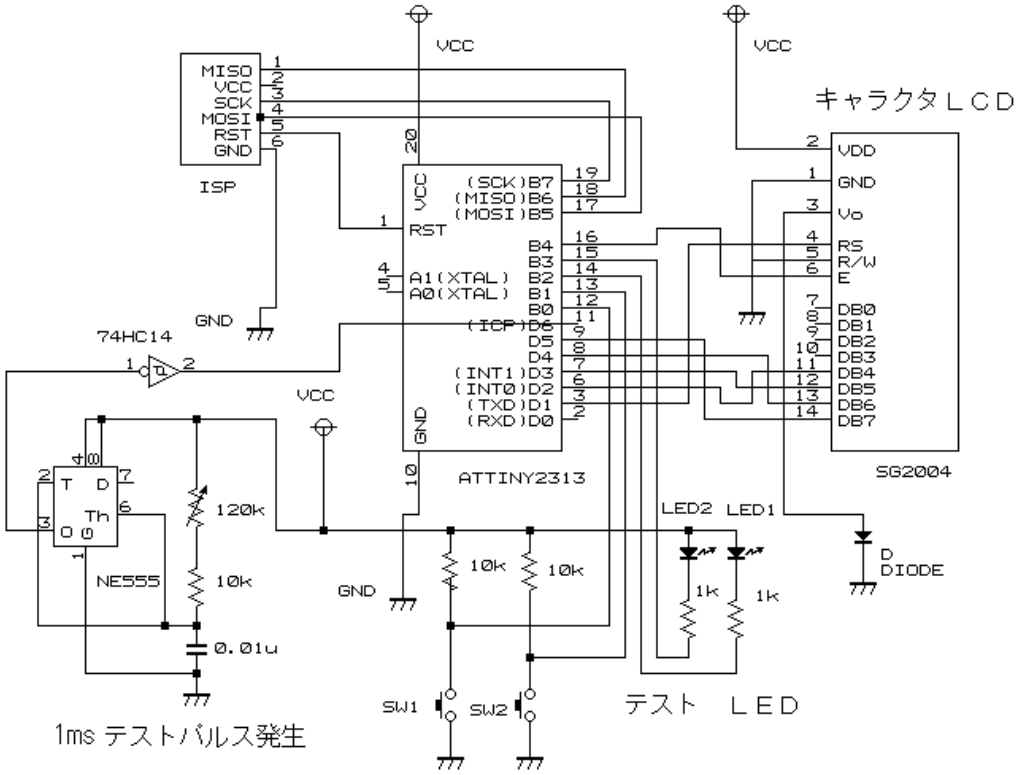ATTINY2313 テスト回路